МАРКИРОВКА ГОРЕЛОК

Горелки различаются по типу и модели. Маркировка моделей следующая.

Tipo	**PG92**	Модель	**G-.**	**PR.**	**S.**	**RU.**	**A.**
	(1)		(2)	(3)	(4)	(5)	(6)

(1) ТИП ГОРЕЛКИ	**PG91-PG92-PG93**	
(2) ТИП ТОПЛИВА	**G -** Дизельное топливо	**A -** Биодизельное
(3) РЕГУЛИРОВАНИЕ (возможные варианты)	**PR -** Прогрессивное	**MD -** Модулирующее
(4) СОПЛО	**S -** Стандартное	**L -** Длинное
(5) СТРАНА НАЗНАЧЕНИЯ	**RU** - Россия	
(6) СПЕЦИАЛЬНОЕ ИСПОЛНЕНИЕ	**A -** Стандартное	

Технические характеристики

ГОРЕЛКИ		**PG91**	**PG92**	**PG93**
Мощность	мин. кВт	698 - 2093	849 - 2558	550 - 4100
Расход	кг/ч мин.	59 - 176	72 - 215	46 - 345
Тип топлива		дизельное		
Вязкость		1.3 °E @20°C		
Электрическое питание		400В 3N ~ 50Гц		
Двигательвентилятора	кВт	4	5.5	7.5
Двигатель насоса	кВт	1.1	1.1	1.1
Общая электрическая мощность	кВт	5.6	7.0	9.0
Степень защиты		IP40		
Примерный вес	кг	220	220	230
Тип регулирования		Прогрессивное - Модулирующее		
Рабочая температура	°C	-10 ÷ +50		
Температура хранения	°C	-20 ÷ +60		
*Тип работы		Прерывный		

*** ПРИМЕЧАНИЕ ПО ТИПУ РАБОТЫ ГОРЕЛКИ: устройство контроля пламени отключается автоматически через 24 часа постоянной работы. Затем устройство автоматически запускается в работу.**

ГАБАРИТНЫЕ РАЗМЕРЫ в мм.

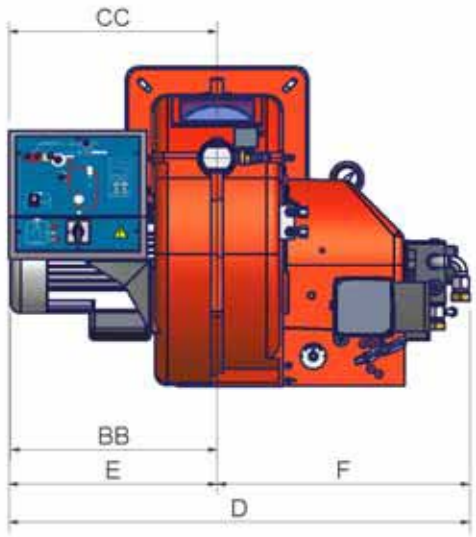

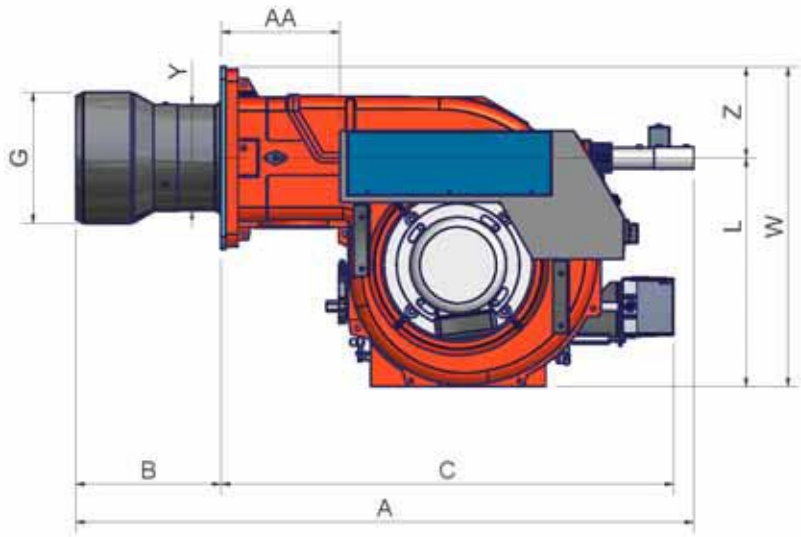

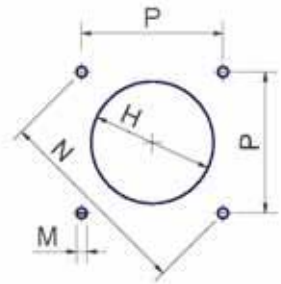

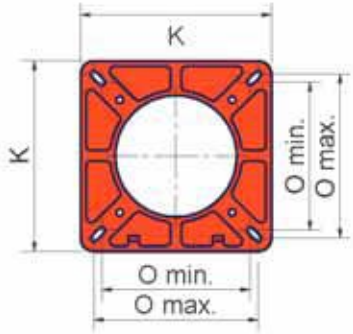

	AS	AL	AA	BS	BL	BB	C	CC	D	E	F	G	H	K	L	M	N	Omin	Omax	P	W	Y	Z
PG91	1259	1432	242	300	473	419	918	422	935	422	513	238	268	360	464	M12	417	280	310	295	649	196	185
PG92	1253	1426	242	294	467	419	918	422	935	422	513	266	296	360	464	M12	417	280	310	295	649	213	185
PG93	1253	1426	243	294	467	460	918	422	935	422	513	266	296	360	464	M12	417	280	310	295	649	213	185

Маркировка горелок

Горелки различаются по типу и модели. Маркировка моделей следующая.

Tipo **PG525** Модель **G-.** **PR.** **S.** **RU.** **A.** (1) (2) (3) (4) (5) (6)		
(1) ТИП ГОРЕЛКИ	**PG510-PG515-PG520-PG525**	
(2) ТИП ТОПЛИВА	**G -** Дизельное	**A -** Биодизельное
(3) ИСПОЛНЕНИЕ (возможные варианты)	**PR -** Прогрессивное	**MD -** Модулирующее
(4) ДЛИНА ФОРСУНКИ	**S -** Стандартная	**L -** Длинное
(5) СТРАНА НАЗНАЧЕНИЯ	RU - Россия	
(6) ВАРИАНТЫ	**A -** Стандартная	

Технические Характеристики

ГОРЕЛКИ		**PG510**	**PG515**	**PG520**	**PG525**
Мощность	мин. - макс. кВт	1314 - 3953	1628 - 4884	2326 - 6977	2000 - 8000
Расход топлива	мин.-макс. кг/ч	113 - 340	140 - 420	200 - 600	168 - 674
Тип топлива		дизельное			
Вязкост топлива		1.3 °E @20°C			
Электрическое питание		400В 3N ~ 50Гц			
Двигатель вентилятора	кВт	7.5	11	15	18.5
Двигатель Насоса	кВт	-	-	1.5	3
Общая электрическая мощность	кВт	8	11.5	17	22
Примерный вес	кг	270	280	290	290
Тип регулирования		Прогрессивное - Модулирующее			
Степень защиты		IP40			
Рабочая температура	°C	-10 ÷ +50			
Температура хранения	°C	-20 ÷ +60			
Тип работы *		Прерывный			

* **ПРИМЕЧАНИЕ ОТНОСИТЕЛЬНО ТИПА РАБОТЫ ГОРЕЛКИ: в целях безопасности, отключать автоматически горелку 1 раз каждые 24 часа.**

Габаритные размеры в мм.

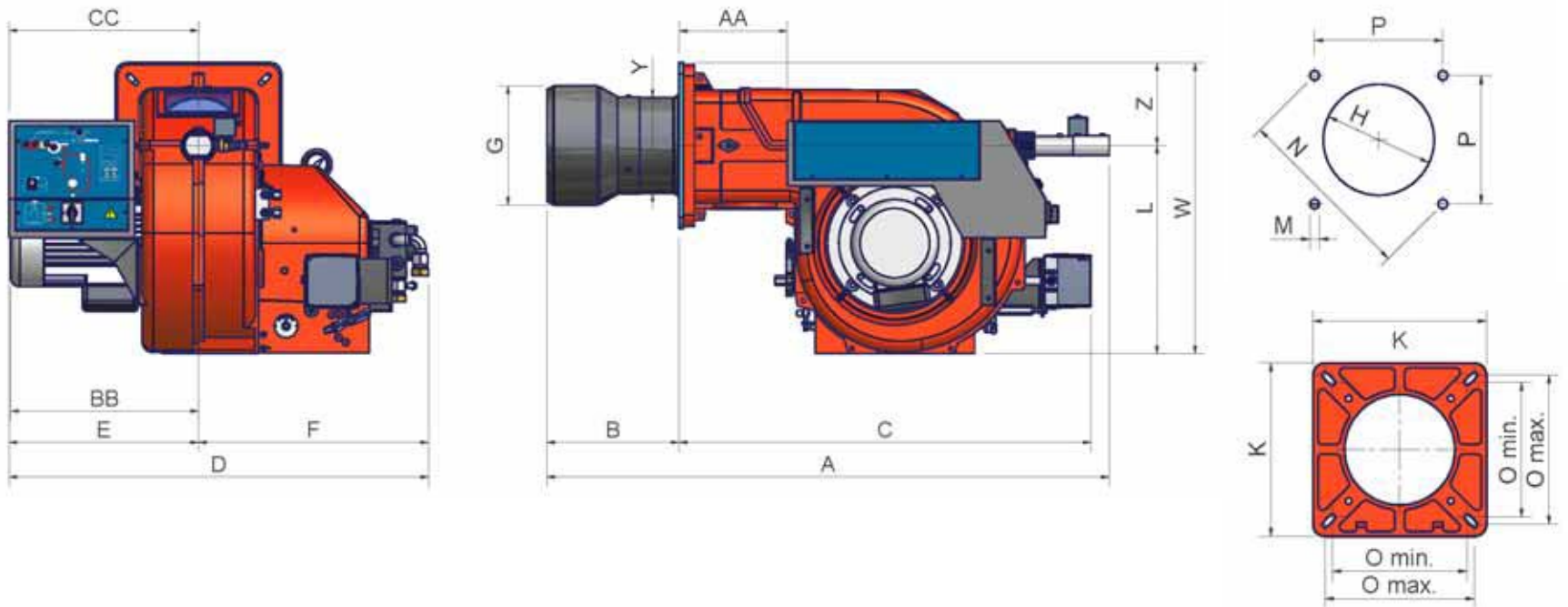

	AS	AL	AA	BS	BL	BB	C	CC	D	E	F	G	H	K	L	M	N	O	P	W	Y	Z
PG510	1369	1141	230	300	520	511	1021	573	1146	573	573	329	369	480	498	M14	552	390	390	733	264	235
PG515	1369	1141	230	300	520	511	1021	573	1153	573	580	350	390	480	498	M14	552	390	390	733	276	235
PG520	1369	1141	230	300	520	511	1021	573	1235	573	662	370	410	480	498	M14	552	390	390	733	288	235
PG525*	x	1141	230	x	520	653	1021	573	1235	573	662	434	484*	480	498	M14	552	390	390	733	328	235

BS: Сопло стандартное

BL: Сопло длинное

*Между горелкой и котлом установить контрфланец. В качестве альтернативы выполнить отверстие H меньшего размера, но большего размера, чем Y, и установить сопло изнутри котла.