ТЕХНИЧЕСКИЕ ХАРАКТЕРИСТИКИ

ГОРЕЛКИ		PG1025	PG1030
Мощность	мин. кВт	2.550	2.550
	макс. кВт	8.700	10.600
	мин.ккал/ч	2.193.000	2.193.000
	макс.ккал/ч	7.482.000	9.116.000
Расход	кг/ч мин.	215	215
	кг/ч макс.	733	893
Тип топлива		дизельное	дизельное
вязкость	сСт при 20°C	1.3	1.3
Электрическое питание		230V 3 ~/400V 3N ~ 50Hz	230V 3 ~/400V 3N ~ 50Hz
Электродвигатель (2800об/мин)	kW	18.5	22
Вес	kW	3	4
Потребляемый ток	A	10.4 - 6	14.7 - 8.5
Общая электрическая мощность	kW	22	26.5
Примерный вес	Kg ca.	440	470
Тип регулирования		Прогрессивное Модулирующее	Прогрессивное Модулирующее
Страна назначения		Россия	Россия

МАРКИРОВКА ГОРЕЛОК

Горелки различаются по типу и модели. Маркировка моделей следующая.

Тип	**PG1025**	Модель	**G-.**	**PR.**	**S.**	***.**	**A.**
	(1)		(2)	(3)	(4)	(5)	(6)

(1)	ТИП ГОРЕЛКИ	**PG1025**
(2)	ТИП ТОПЛИВА	G - Дизельное (вязкость 5 сСт при 20°C)
(3)	ИСПОЛНЕНИЕ возможные варианты	PR - Прогрессивное
		MD - Модулирующее
(4)	ДЛИНА ФОРСУНКИ	S - Стандартная
		L - Длинная
(5)	СТРАНА НАЗНАЧЕНИЯ	RU - Россия
(6)	ВАРИАНТЫ	A - Стандартный

ГАБАРИТНЫЕ РАЗМЕРЫ в мм.

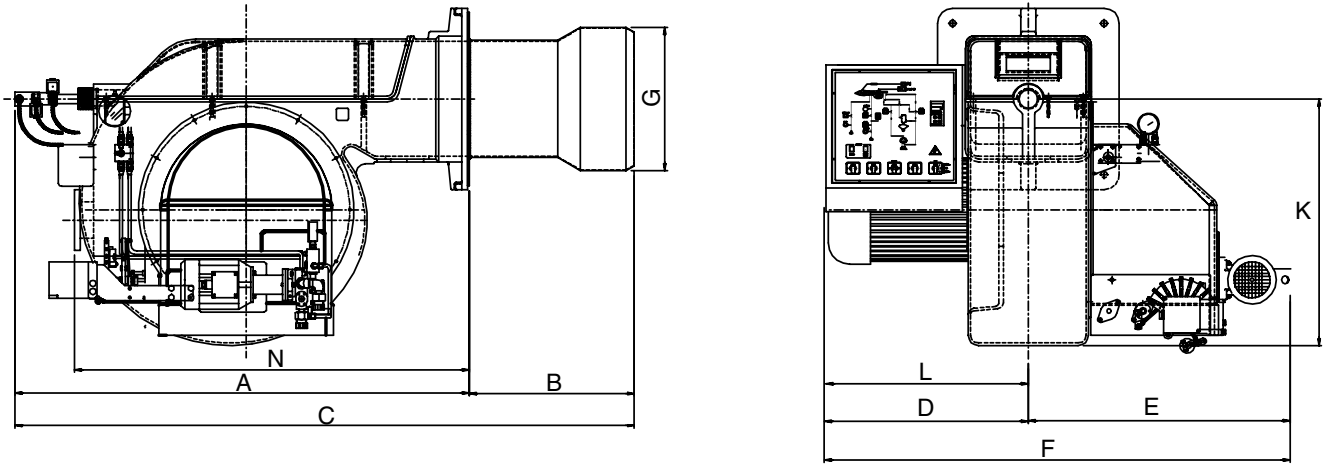

Рис. 1a

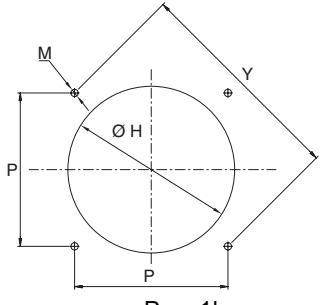

Рис. 1b

	A	B	C	D	E	F	G	K	L	N	H	P	M	Y
PG1025	1400	545	1945	820	920	1740	370	820	820	1285	450	460	M16	650,5
PG1030	1400	545	1945	820	920	1740	422	820	820	1285	530	460	M16	650,5